КСП 2000/304 Р

Тип 5
консоль

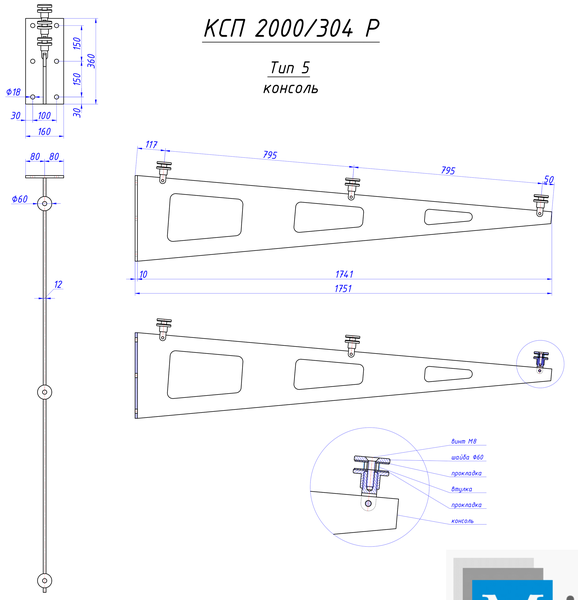

КСП 2000/304 Р

Пример 1
2 консоли

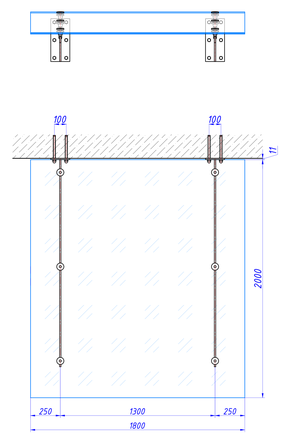

Пример 2
3 консоли

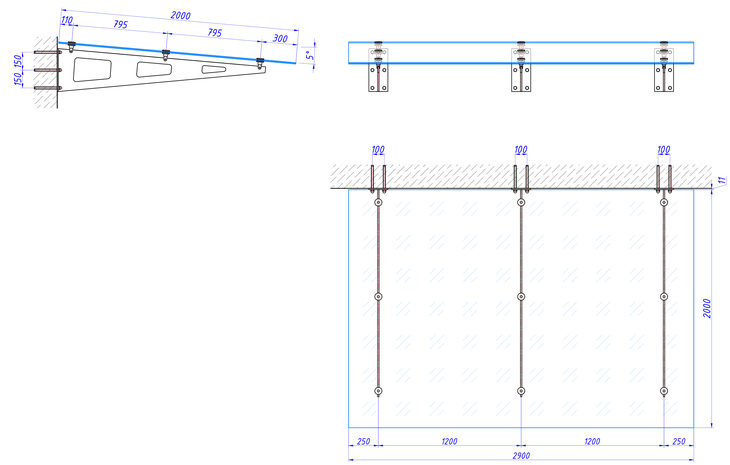

КСП 2000/304 Р

Пример 3
2 стекла

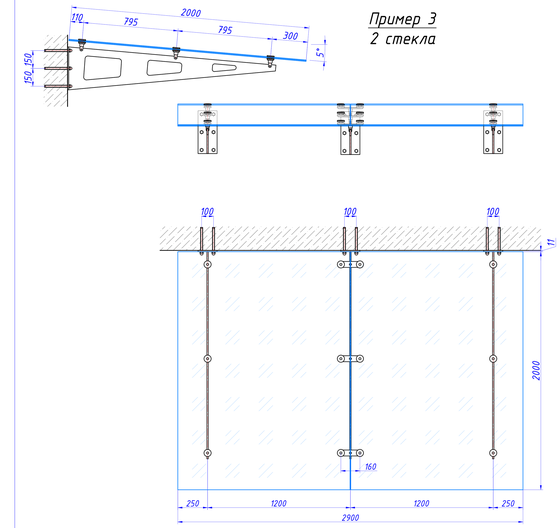

КСП 2000/304 Р

2 консоли Тип 5

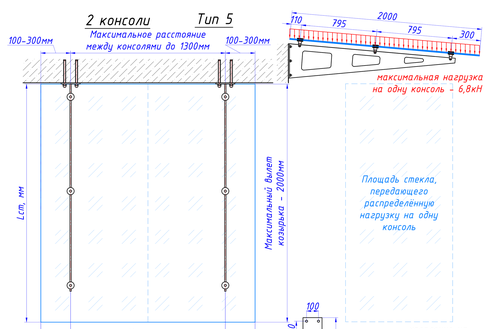

3 консоли и более

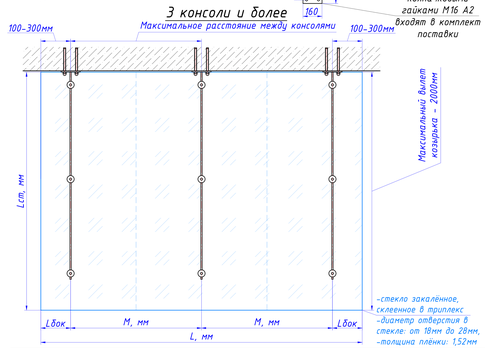

Нормативное значение веса снегового покрова S_0, кН/м² (город или снеговой район по СП 20.13330.2016)	Распределённая на 1 м² снеговая нагрузка с коэффициентом надёжности 1,4, кг/м²	Стекло, мм	Максимальное расстояние между консолями Mmax и M, мм	
			2 консоли Mmax, мм	3 консоли и более M, мм
1,45 (Москва)	207	6+6	1300	1200
		8+8	1300	1200
1,3 (Санкт-Петербург)	186	6+6	1300	1200
		8+8	1300	1200
0,5 (I)	71	6+6	1300	1300
1,0 (II)	143	6+6	1300	1300
1,5 (III)	214	6+6	1300	1200
		8+8	1300	1200
2,0 (IV)	286	8+8	1200	1000
2,5 (V)	357	8+8	1000	800
3,0 (VI)	428	10+10	800	600

КСП 2000/304 Р

Пример 1
стекло на 2 консоли

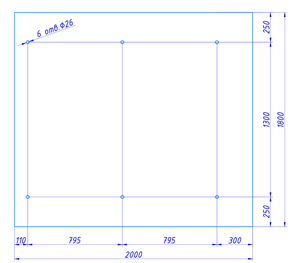

1. Полировка кромок
2. Количество: 1 шт

Изм.	Лист	№ докум.	Подп.	Дата	Стекло	Лит.	Масса	Масштаб
		Разраб.				И		1:20
		Пров.				Лист 1		Листов 1
		Т.контр.			Стекло закалённое, прозрачное, склеенное в триплекс 6+6			
		Н.контр.						
		Утв.						

Перв. примен. | Справ. № | Подп. и дата | Инв. № дубл. | Взам. инв. № | Подп. и дата | Инв. № подл.

Копировал Формат А4

КСП 2000/304 Р

Пример 2
стекло на 3 консоли

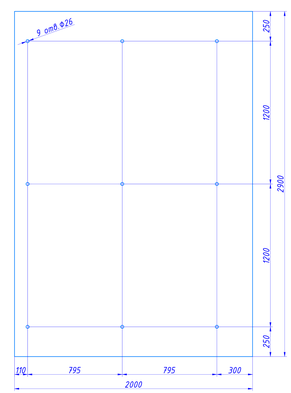

1. Полировка кромок
2. Количество: 1 шт

Изм.	Лист	№ докум.	Подп.	Дата	Стекло	Лит.	Масса	Масштаб
		Разраб.				И		1:20
		Пров.				Лист 1		Листов 1
		Т.контр.			Стекло закалённое, прозрачное, склеенное в триплекс 6+6			
		Н.контр.						
		Утв.						

Перв. примен. | Справ. № | Подп. и дата | Инв. № дубл. | Взам. инв. № | Подп. и дата | Инв. № подл.

Копировал Формат А4

Пример 3
2 стекла

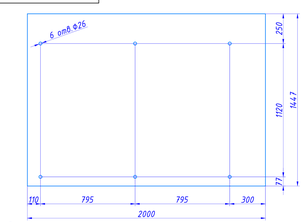

1. Полировка кромок
2. Количество: 1 шт

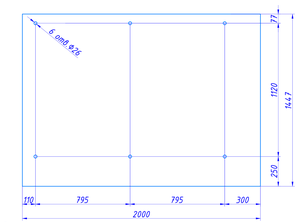

1. Полировка кромок
2. Количество: 1 шт

Изм.	Лист	№ докум.	Подп.	Дата	Стекло	Лит.	Масса	Масштаб
		Разраб.				И		1:20
		Пров.				Лист 1		Листов 1
		Т.контр.			Стекло закалённое, прозрачное, склеенное в триплекс 6+6			
		Н.контр.						
		Утв.						

Перв. примен. | Справ. № | Подп. и дата | Инв. № дубл. | Взам. инв. № | Подп. и дата | Инв. № подл.

Копировал Формат А4

Milliana