КСП 1000/304

Тип 2
консоль

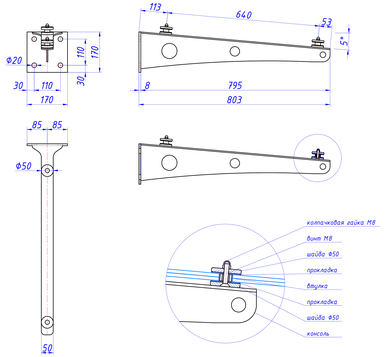

КСП 1000/304

Пример 1
2 консоли

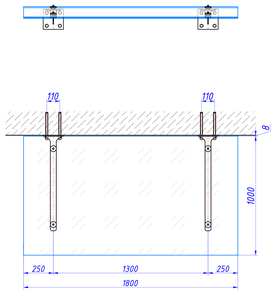

Пример 2
3 консоли

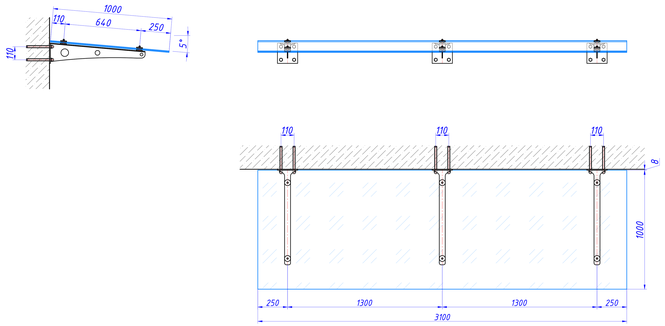

КСП 1000/304

Пример 3
2 стекла

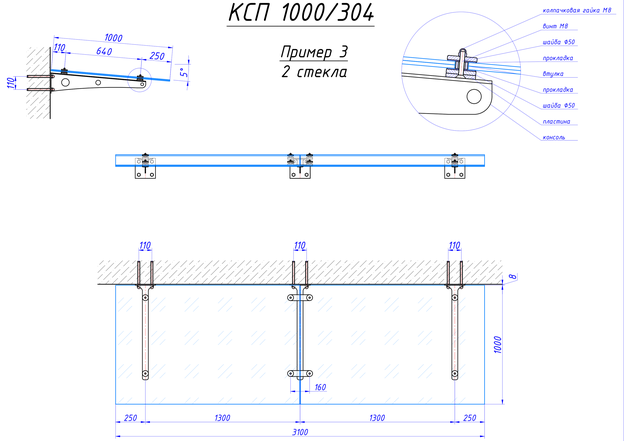

Milliana

КСП 1000/304

Тип 2,
2 консоли

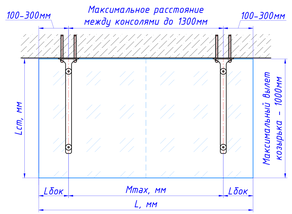

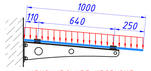

максимальная нагрузка на одну консоль - 3,5кН

Площадь стекла, передающего распределённую нагрузку на одну консоль

крепление на шпильки М16 колпачковыми гайками М16 А2 входят в комплект поставки

3 консоли и более

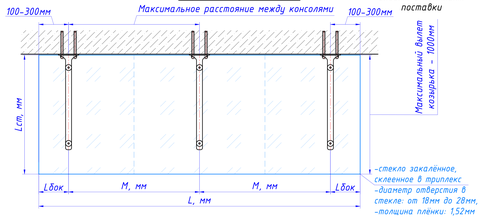

Нормативное значение веса снегового покрова S_0, кН/м² (город или снеговой район по СП 20.13330.2016)	Распределённая на 1 м² снеговая нагрузка с коэффициентом надёжности 1,4, кг/м²	Стекло, мм	Максимальное расстояние между консолями Mmax и M, мм	
			2 консоли Mmax, мм	3 консоли и более M, мм
1,45 (Москва)	207	6+6	1300	1300
		8+8	1300	1300
1,3 (Санкт-Петербург)	186	6+6	1300	1300
		8+8	1300	1300
0,5 (I)	71	6+6	1300	1300
1,0 (II)	143	6+6	1300	1300
1,5 (III)	214	6+6	1300	1300
		8+8	1300	1300
2,0 (IV)	286	8+8	1300	1200
2,5 (V)	357	8+8	1300	1100
3,0 (VI)	428	10+10	1200	1000

КСП 1000/304

Пример 1
стекло на 2 консоли

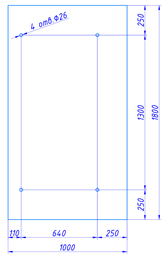

1. Полировка кромок
2. Количество: 1 шт

Изм.	Лист	№ докум.	Подп.	Дата	Стекло	Лит. / Масса / Масштаб: И / 1:20
Разраб.						Лист 1 / Листов 1
Пров.						
Т.контр.						
Н.контр.					Стекло закалённое, прозрачное, склеенное в триплекс 6+6	
Утв.						

Перв. примен. | Справ. № | Подп. и дата | Инв. № дубл. | Взам. инв. № | Подп. и дата | Инв. № подл.

Копировал | Формат А4

КСП 1000/304

Пример 2
стекло на 3 консоли

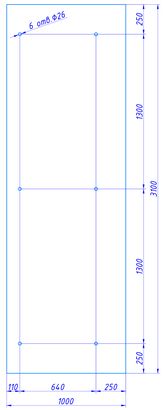

1. Полировка кромок
2. Количество: 1 шт

Изм.	Лист	№ докум.	Подп.	Дата	Стекло	Лит. / Масса / Масштаб: И / 1:20
Разраб.						Лист 1 / Листов 1
Пров.						
Т.контр.						
Н.контр.					Стекло закалённое, прозрачное, склеенное в триплекс 6+6	
Утв.						

Перв. примен. | Справ. № | Подп. и дата | Инв. № дубл. | Взам. инв. № | Подп. и дата | Инв. № подл.

Копировал | Формат А4

Пример 3
2 стекла

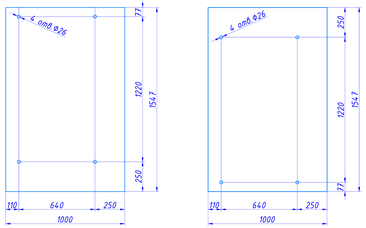

1. Полировка кромок
2. Количество: 1 шт

1. Полировка кромок
2. Количество: 1 шт

Изм.	Лист	№ докум.	Подп.	Дата	Стекло	Лит. / Масса / Масштаб: И / 1:20
Разраб.						Лист 1 / Листов 1
Пров.						
Т.контр.						
Н.контр.					Стекло закалённое, прозрачное, склеенное в триплекс 6+6	
Утв.						

Перв. примен. | Справ. № | Подп. и дата | Инв. № дубл. | Взам. инв. № | Подп. и дата | Инв. № подл.

Копировал | Формат А4